第146回北信越地区高等学校野球新潟県大会組合せ表 ５月２日17時00分更新

期 間 ：令和4年4月28日(木)～5月14日(土) ※雨天順延あり

主催：新潟県高等学校野球連盟、新潟日報社
後援：新潟県、新潟県教育委員会、長岡市、長岡市教育委員会、
柏崎市、柏崎市教育委員会、新潟市、新潟市教育委員会
新発田市、新発田市教育委員会、三条市、三条市教育委員会

※若い番号が1塁側ベンチ

◇試合開始時刻◇
・1日3試合のとき①9:00～ ②11:30～ ③14:00～
・1日2試合のとき①10:00～ ②12:30～

◆ 使 用 球 場 名 ◆
悠：長岡市悠久山野球場
佐：柏崎市佐藤池球場
鳥：新潟市鳥屋野
運動公園野球場
公：新発田市
五十公野公園野球場
三：三条パール金属スタジアム

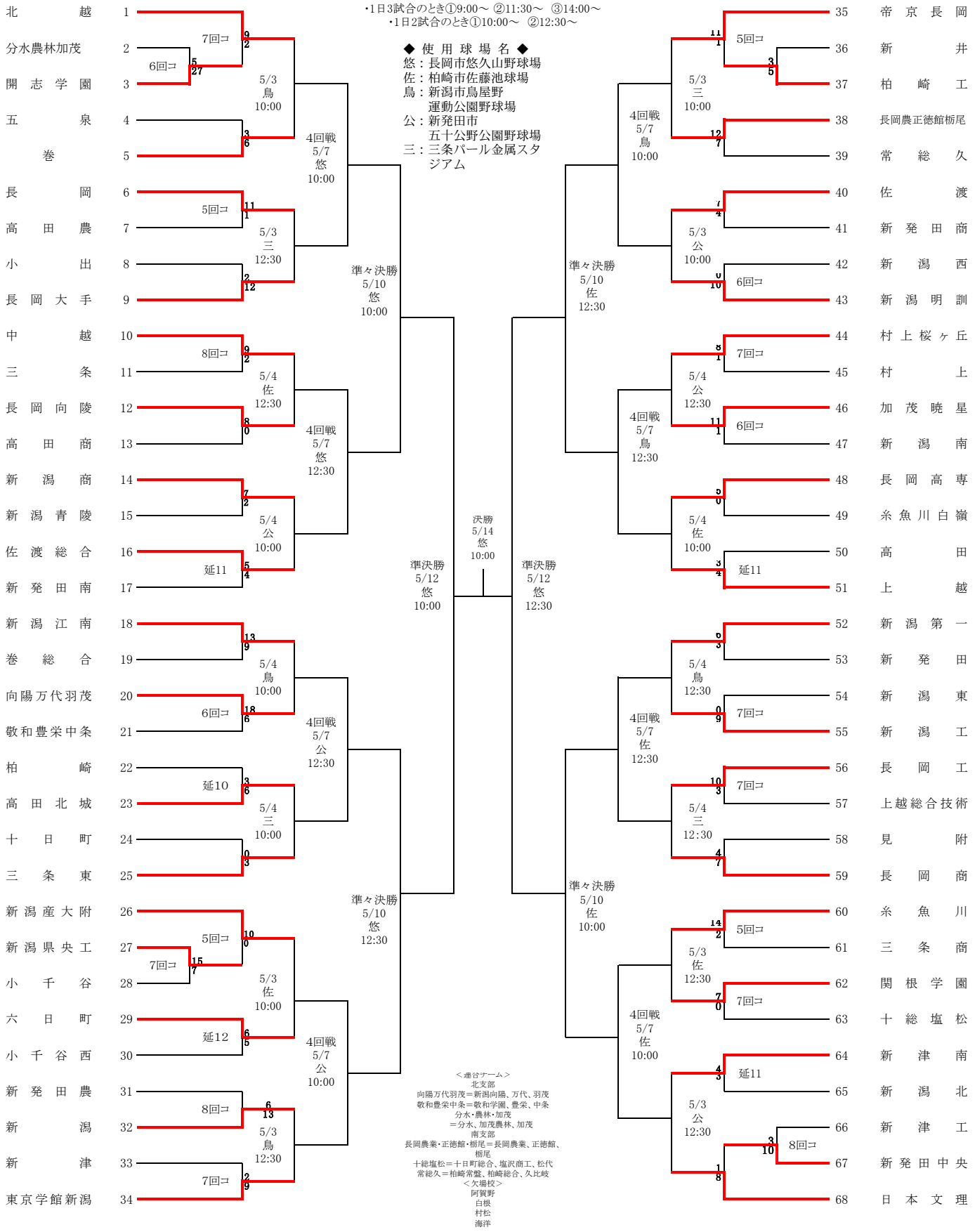

＜連合チーム＞
北支部
向陽万代羽茂＝新潟向陽、万代、羽茂
敬和豊栄中条＝敬和学園、豊栄、中条
分水・農林・加茂
＝分水、加茂農林、加茂
南支部
長岡農業・正徳館・栃尾＝長岡農業、正徳館、栃尾
十総塩松＝十日町総合、塩沢商工、松代
常総久＝柏崎常盤、柏崎総合、久比岐
＜欠場校＞
阿賀野
白根
村松
海洋