第154回北信越地区高等学校野球新潟県大会勝ち上がり

期　間：令和８年４月25日（土）～５月10日（日）　※雨天順延あり

主催：新潟県高等学校野球連盟、新潟日報社
後援：新潟県、新潟県教育委員会、新潟市、新潟市教育委員会、
新発田市、新発田市教育委員会、三条市、三条市教育委員会、
長岡市、長岡市教育委員会、柏崎市、柏崎市教育委員会

※若い番号が１塁側ベンチ

◇試合開始時刻◇
・１日３試合　①09:00～②11:30～③14:00～
・１日２試合　①10:00～②12:30～
・準々決勝戦　①10:00～②12:30～
・準決勝戦　①10:00～②12:30～
・決　勝　戦　10:00～

◆使用球場名◆
み：みどりと森の運動公園野球場
公：新発田市五十公野公園野球場
三：三条パール金属スタジアム
悠：長岡市悠久山野球場
佐：柏崎市佐藤池野球場

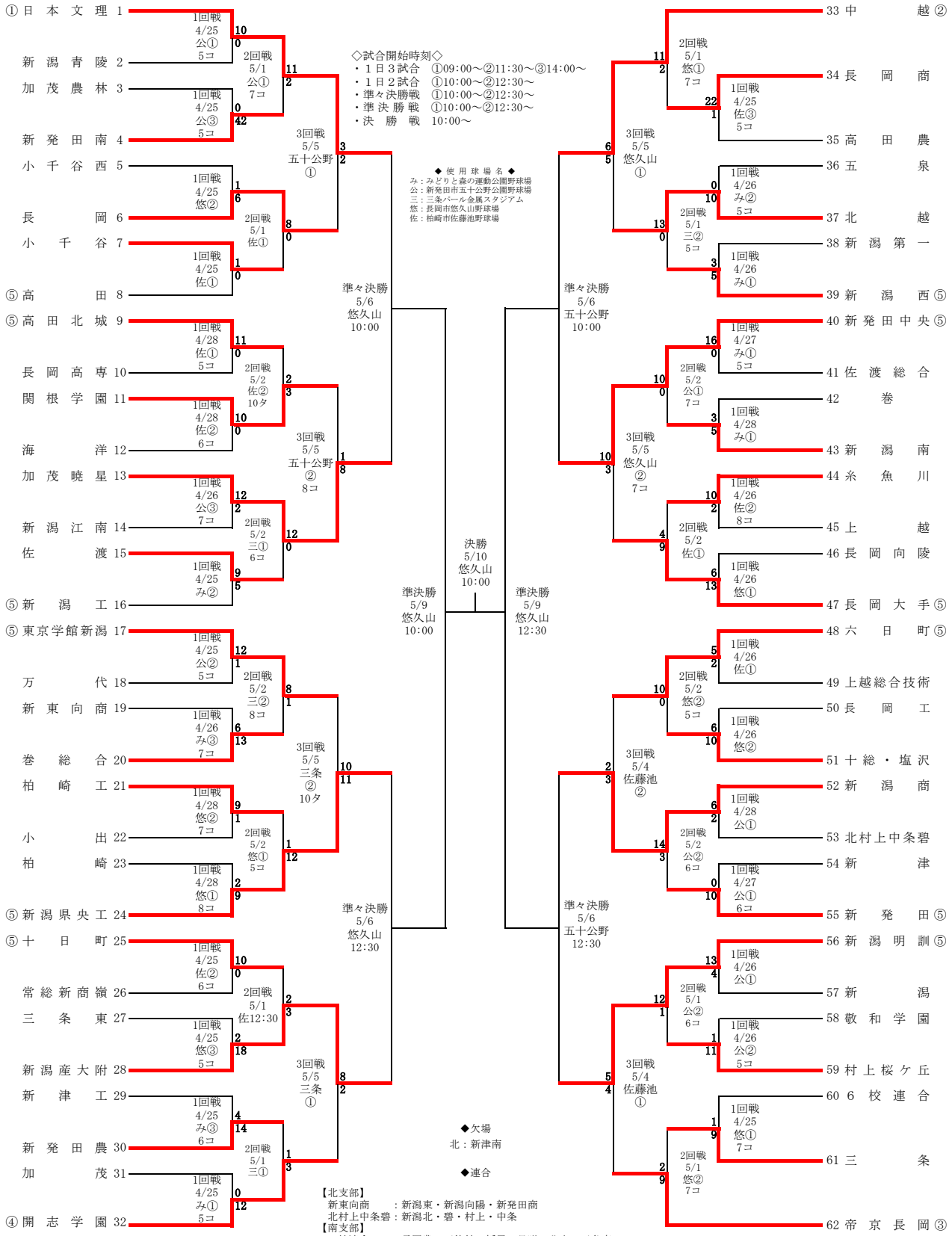

◆欠場
北：新津南

◆連合

【北支部】
新東向商　：新潟東・新潟向陽・新発田商
北村上中条碧：新潟北・碧・村上・中条
【南支部】
６校連合　：長岡農・正徳館・栃尾・見附・分水・三条商
十総・塩沢　：塩沢商工・十日町総合
常総新商嶺　：柏崎常盤・柏崎総合・高田商・新井・糸魚川白嶺